開關、連接器
SOFNG

RoHS compliant

USB 數據連接器 [2.0 側動作型]

承认书

特点:

- 2.0 標準 USB 母座,适用于电子类傳輸应用机器。
- 表面 90° SMT 封装 4Pin。导位设计

用途:

- 应用于移动、视听、汽车电子、多媒体、电器等各类相关产品。

SOFNG-产品技术服务中心（技术支持）Technical Service Center
523710 中国 • 广东 • 东莞 • 塘厦 • 里牙塘工业区 47 号 phone 400 6280 780 網址：www.ciodin.com

東莞市碩方電子科技有限公司

[DONGGUAN SOFNG ELECTRONIC TECHNOLOGY Co., LTD]

樣 品 承 認 專 項 [Sample Approval Drawing]

客戶名稱[Customer]	客戶料號[Customer P/N]
部品型號[Parts Model] USB-302S 磷銅	技術參數[Parameters] 環境に優しい材料

承認單位[3 Research Institute]:

工程部 [R&D]	品保部 [Q C]	采购部[Purchase]
[章 承] 工程部 No:104580 PASS	[章 承] 品质部 No: QC127 承认	[章 承] CIODIN 采购部 承认

客戶判定[Customer Determine]:

工程部 [R&D]	品保部 [Q C]	采购部[Purchase]
[章 承]	[章 承]	[章 承]

说明[Remnrk] 媒体排出方式:

■外形图

No	尺 寸
1	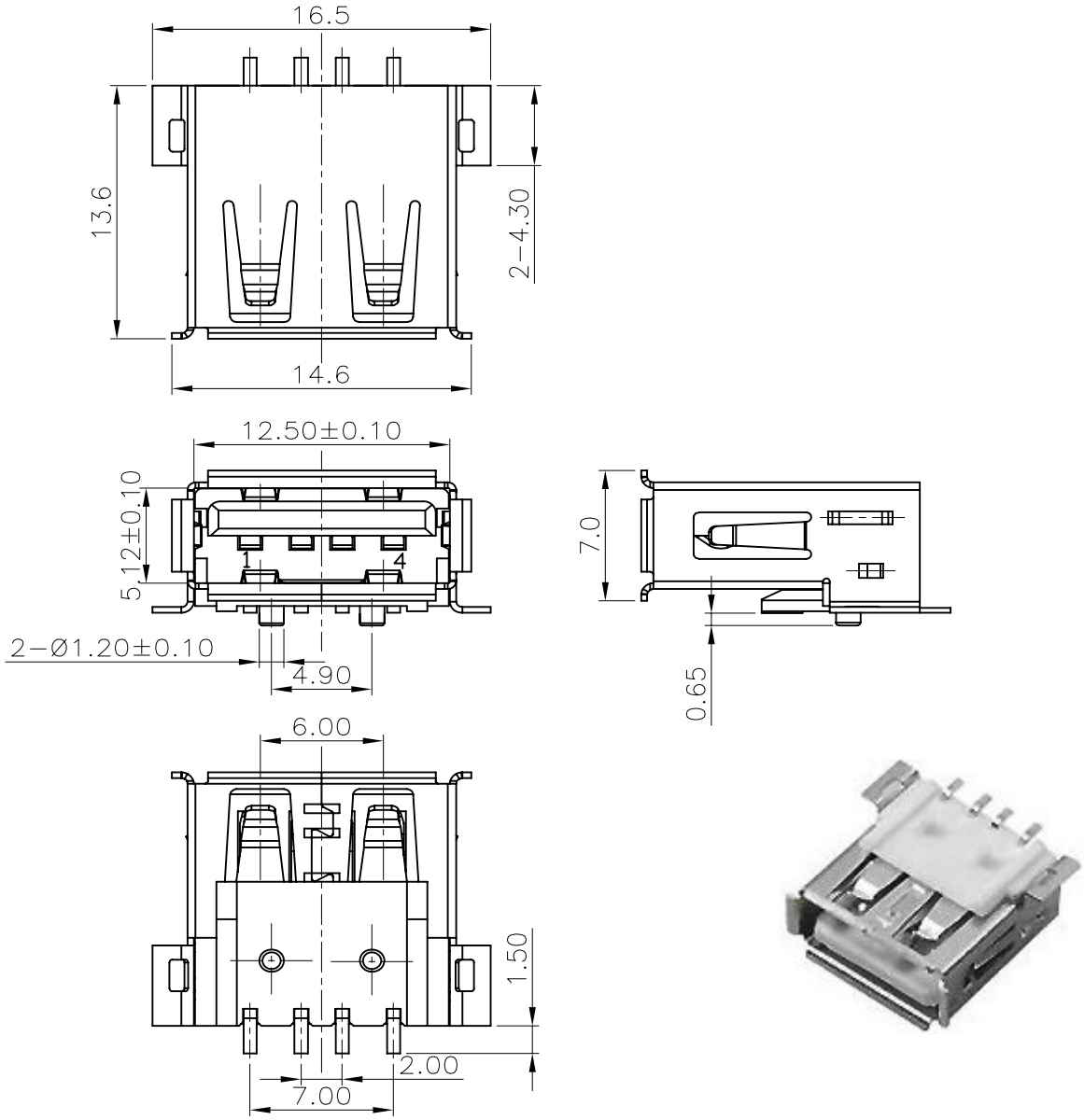

■ PC BOARD MOUNTING DIMENSIONS

● **NO.:** USB-302S

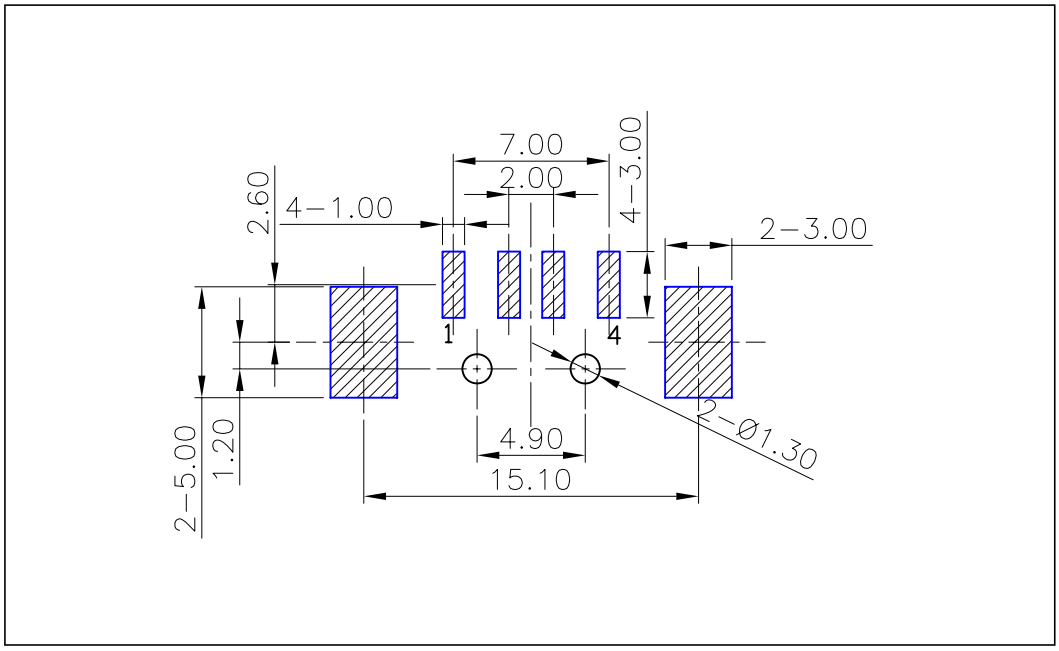

■使用参数

项目 \ 等级			A 级[产品]	B 级[产品]	C 级[产品]
电气性能	初期接触电阻		50mΩ max.	30mΩ max.	30mΩ max.
	绝缘电阻		100MΩ min.100V DC Skey/PD：50MΩ min.100V DC		
	耐电压		150V AC for 1min	100 V AC for 1min	
机械性能	端子强度		3N for 1 min.	2N for 1min.	
	操作强度	工作方向	**450gf ± 2.5N.**		
		拉引方向	PULL **600gf ± 3.0N.**		
	耐振性能		10N	6N ［条件：全振幅 1.5mmX,Y,Z 方向 2H］	
	焊接耐热	手工焊接	350±10℃ 3+¹S		300±10℃ 3+¹S
		浸焊	270±10℃ 10+³S	260±5℃ 10+³S	260±5℃ 5+³S
		回流	260℃ max 20S max	255℃ max 10S max	255℃ max 10S max
最大额定[电阻负荷]			50V 20mA	30V 0.2A	30V 0.2A
使用温度范围			-10℃ to +60℃		
耐久性能	无负荷寿命		8,000 Cycles	**6,000 Cycles**	無數據
	负荷寿命[额定负荷]		6,500 Cycles 50mΩ max.	**5,000 Cycles 30mΩ max.**	無數據
耐环境性能	耐寒性能		-40±2℃ for 96h	-20±2℃ for 96h	
	耐热性能		85±5℃ for 96h	75±5℃ for 96h	
	耐湿性能		40±2℃,90 to 95% RH for 96h		

■焊接条件

手焊式

项 目	条 件
焊接温度	350℃max.
连续焊接时间	3s max.
焊剂斗容量	60W max.

回流焊

[适用表面贴装型产品]

1. 加热方式： 以远红外线上下加热方式。
2. 温度测量： 用Φ0.1~0.2 的 CA（K）或 CC（T）测量位置在焊接连接部（锡/铜箔面）。
3. 固定方式： 采用耐热胶带。
4. 温度分布： （图 2.15）

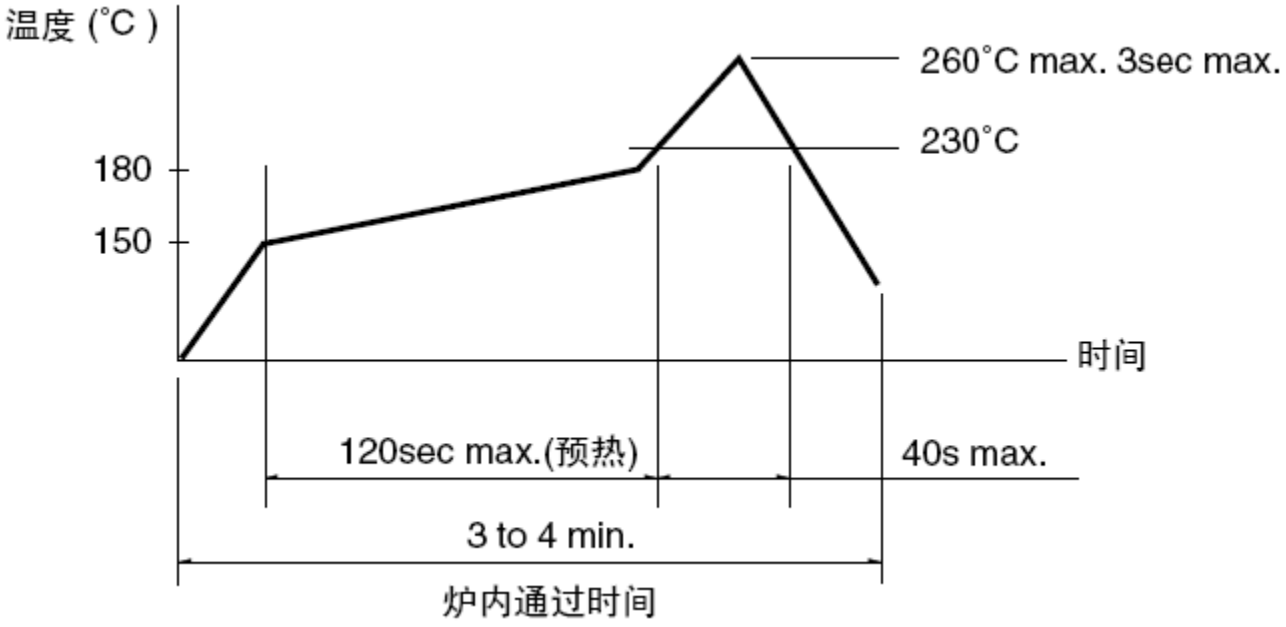

2. 15

浸焊式

项 目	条 件
助焊剂附着量	不附着于零部件贴装面的程度
预热温度	印刷电路板焊接面的周围温度 100℃ max.
预热温度时间	60s max.
焊接温度	260℃ max.
焊接浸渍时间	5s max.
焊接次数	2次以下

■自动插入式贴纸包装

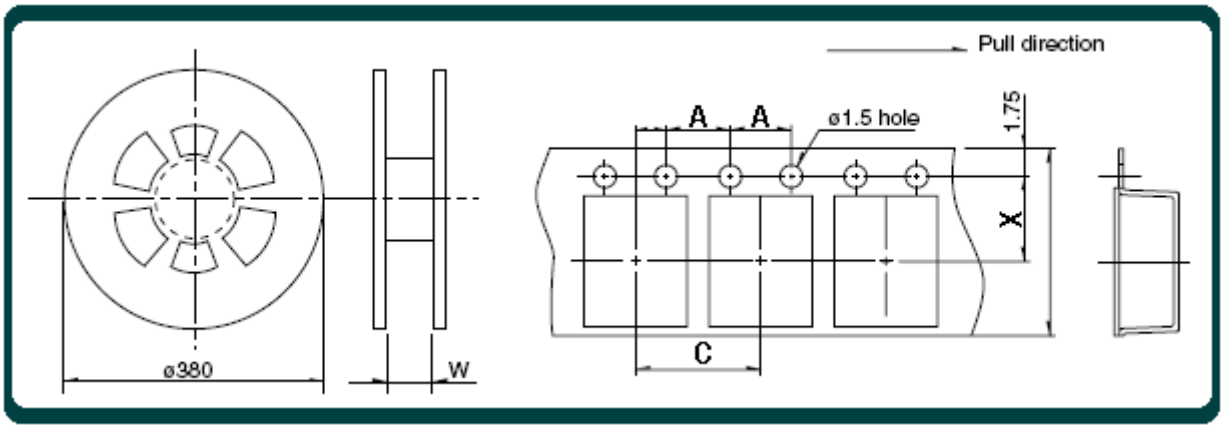

注：A,C,W,X Unit:mm. 需做[自动插入式贴纸] 包装请与本公司联系。